2019北河内　バスケットボール冬季大会男子

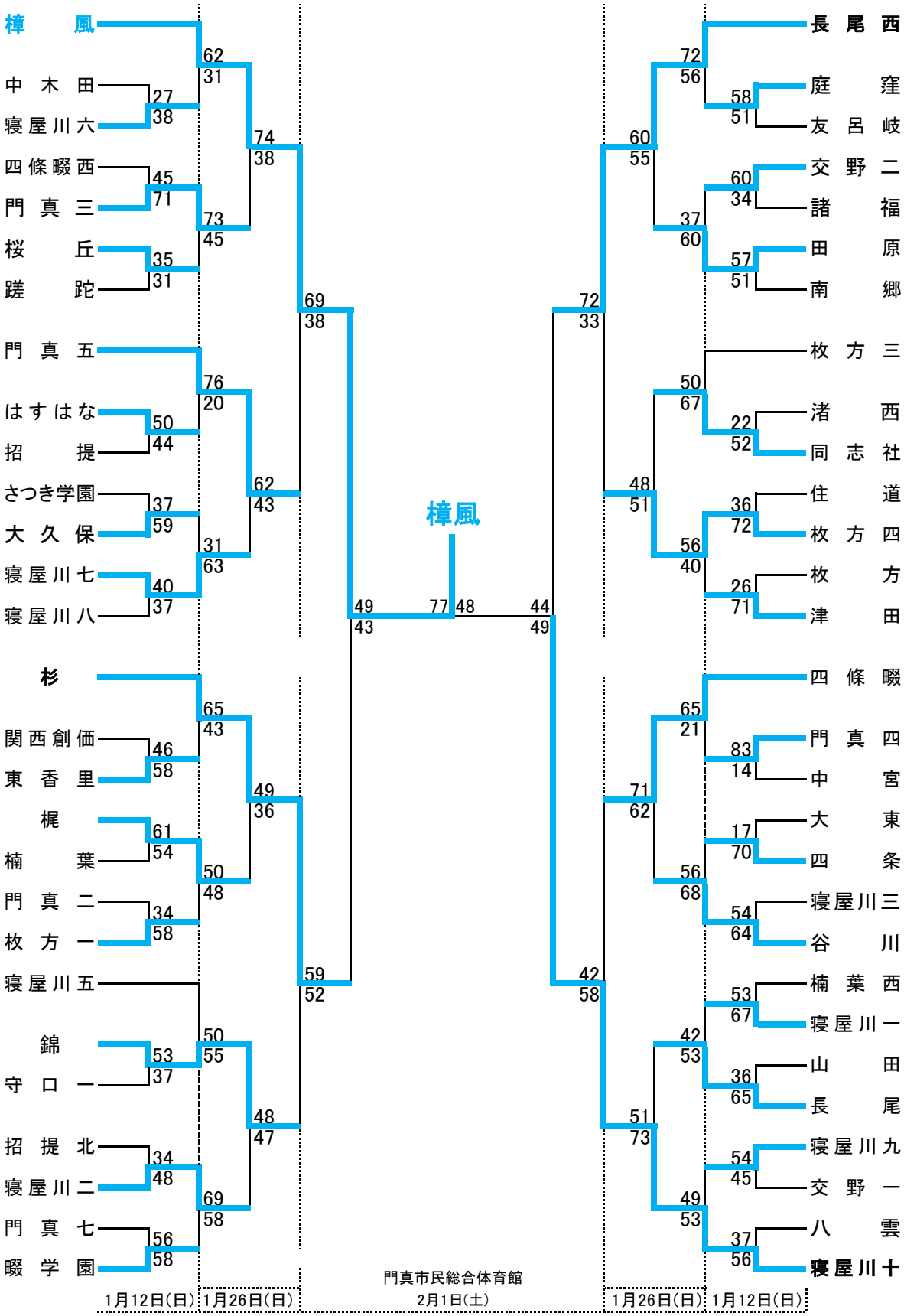
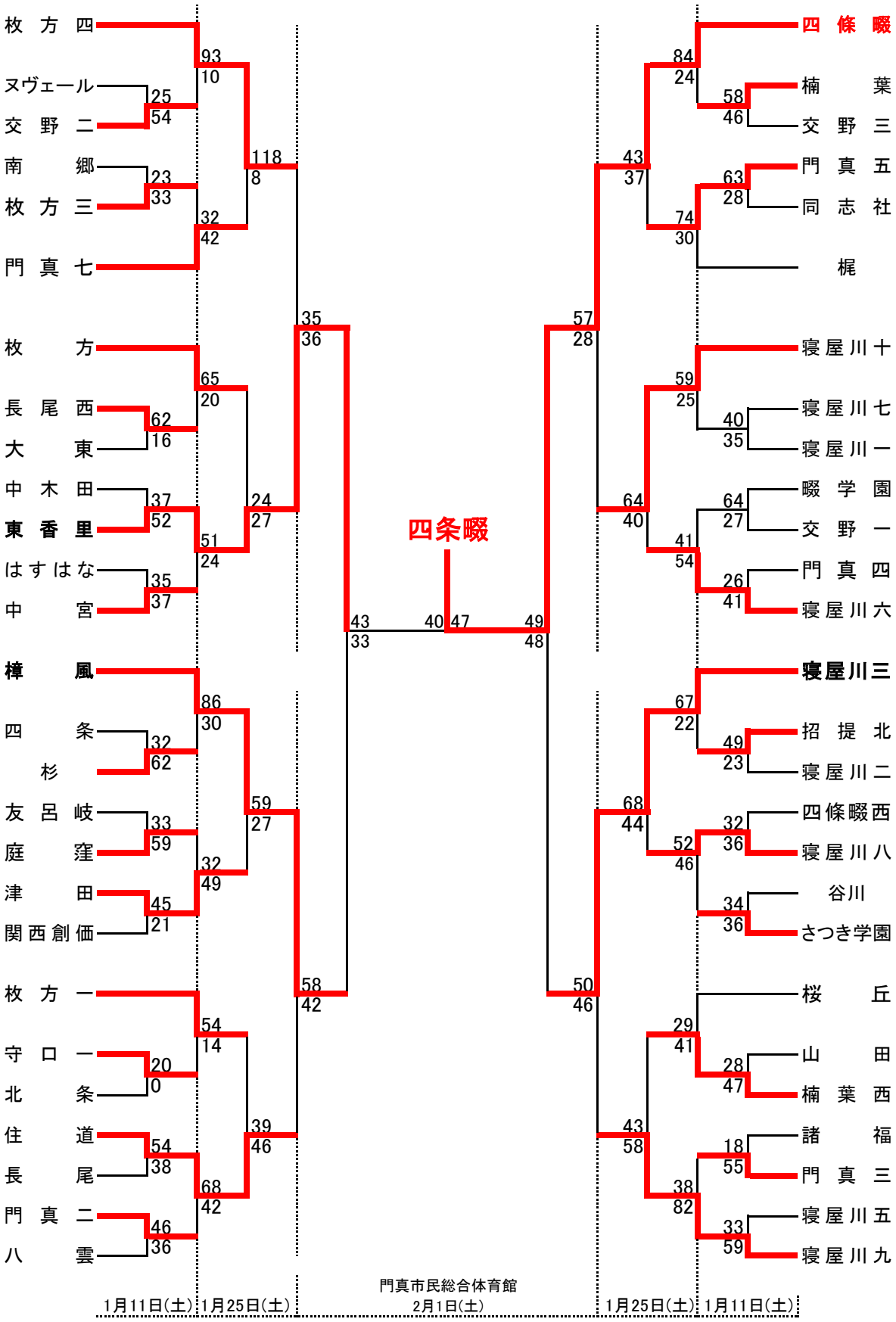
2019北河内　バスケットボール冬季大会女子