2019北河内　バスケットボール秋季大会男子

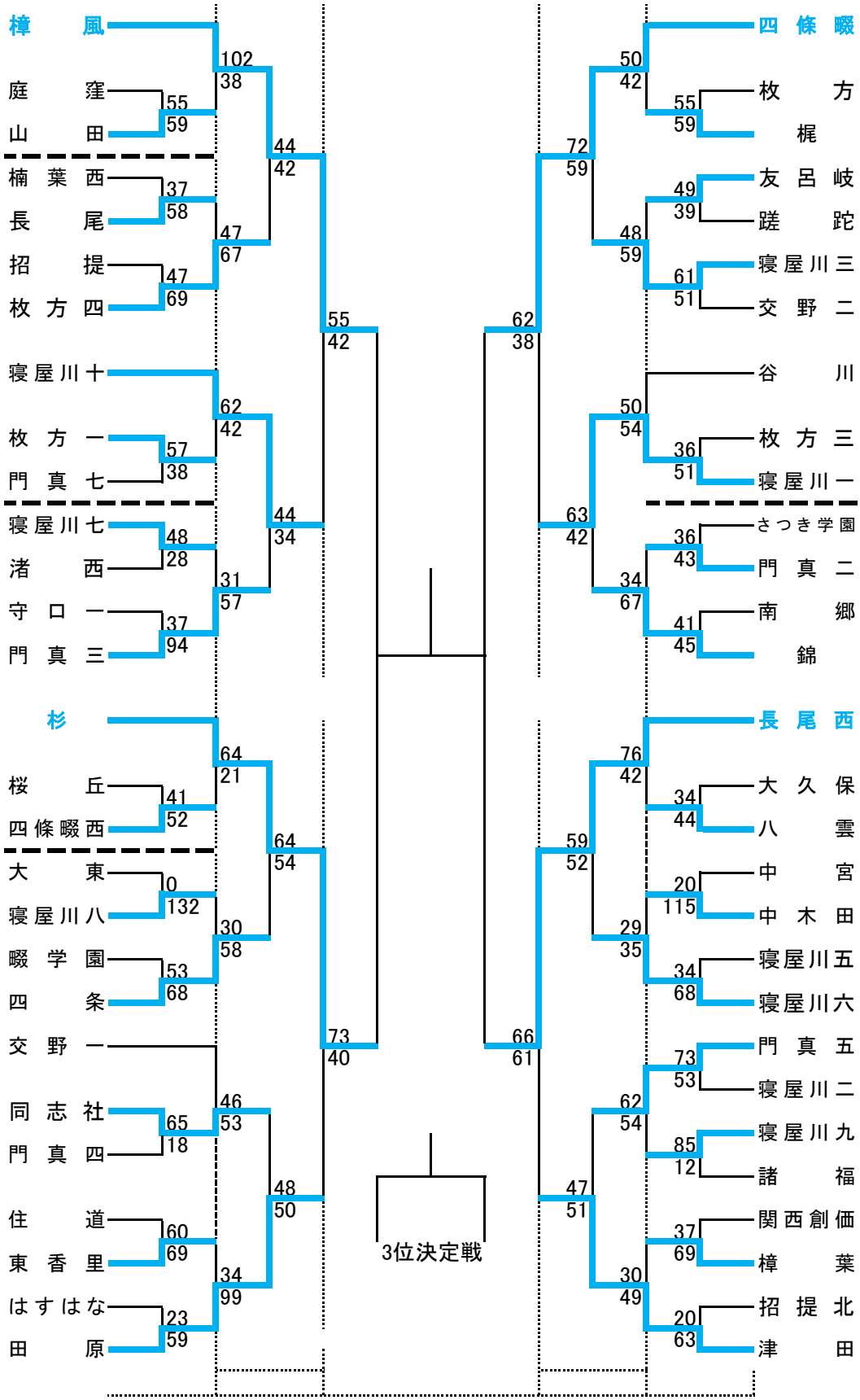

2019北河内　バスケットボール秋季大会女子

四條畷 113 – 8
同志社 19 – 68 谷川
畷学園 60 – 33 友呂岐
交野二 32 – 39
85 – 19
楠葉西 36 – 33
山田 50 – 20 枚方三
枚方 56 – 14 守口一
35 – 34
津田 23 – 35 長尾
63 – 25
住道
中木田 47 – 62
52 – 38 寝屋川七
交野一 32 – 47 門真三
43 – 33
八雲 20 – 54
14 – 68 寝屋川一
門真五 46 – 57
梶 88 – 33
66 – 10 桜丘
56 – 74
寝屋川二 20 – 105 寝屋川三
79 – 43
杉
45 – 32 さつき学園

寝屋川九 84 – 21
門真四 33 – 58 寝屋川六
81 – 45
はすはな 36 – 52 関西創価
33 – 52
北条
45 – 55
枚方四 103 – 25
中宮 31 – 18 南郷
48 – 40
寝屋川十 50 – 34 庭窪
34 – 51
枚方一 19 – 62 東香里
樟風
88 – 11
寝屋川五 42 – 44 長尾西
77 – 23
招提北 49 – 26 樟葉
35 – 28
ヌヴェール 8 – 64 四條畷西
58 – 38
交野三
70 – 26
門真七 62 – 29 大東
29 – 60
四条 19 – 78 寝屋川八
61 – 34
諸福
23 – 69 門真二

③13:10～

3位決定戦