平成２８年度　泉南地区新人大会

男子予選リーグ

A	一丘	西信達	山直	田尻	順　位
一丘		４１○２６	６０○５０	６３○３６	1
西信達	２６●４１	０．９５	４４○３３	２７●２８	3
山直	５０●６０	３３●４４	１．０９	６６○３２	2
田尻	３６●６３	２８○２７	３２●６６	０．６１	4

B	貝塚５	貝塚２	岸城	鳥取東	順　位
貝塚５		０●２０	０●２０	０●２０	4
貝塚２	２０○　０		３６●４５	７２○２３	2
岸城	２０○　０	４５○３６		８２○２３	1
鳥取東	２０○　０	２３●７２	２３●８２		3

C	新池	長南	熊取	順　位
新池		４５○３３	３３●５１	2
長南	３３●４５		１９●５１	3
熊取	５１○３３	５１○１９		1

D	信達	光陽	春木	貝塚４	順　位
信達		５７○２５	３９○３８	５０○３５	1
光陽	２５●５７		２０●５９	３２●４７	4
春木	３８●３９	５９○２０		４３○３８	2
貝塚４	３５●５０	４７○３２	３８●４３		3

E	佐野	佐野３	岸和田北	泉南	順　位
佐野		４３○４１	７０○４３	４８●８２	2
佐野３	４１●４３		３６○３２	２４●５０	3
岸和田北	４３●７０	３２●３６		３５●７１	4
泉南	８２○４８	５０○２４	７１○３５		1

F	日根野	鳥取	野村	順　位
日根野		３６●４５	３０●５８	3
鳥取	４５○３６		３４●５１	2
野村	５８○３０	５１○３４		1

男子決勝トーナメント

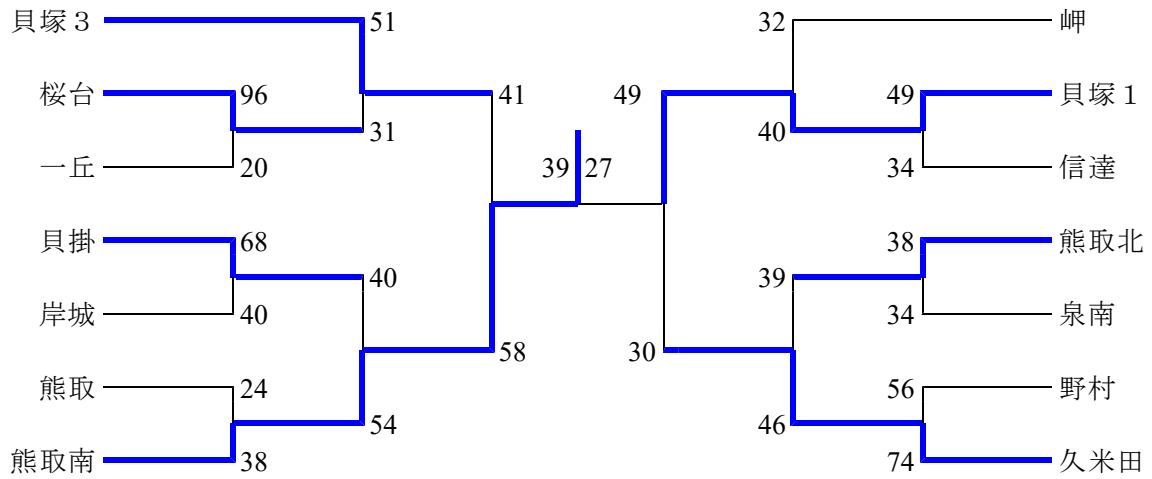

女子予選リーグ

あ	熊取南	貝塚１	貝塚５	尾崎	順　位
熊取南		２０●６６	３６●４０	２８○２３	３
貝塚１	６６○２０		４１○１５	６９○１５	１
貝塚５	４０○３６	１５●４１		２９○２８	２
尾崎	２３●２８	１５●６９	２８●２９		４

い	日根野	貝塚３	佐野	鳥取	順　位
日根野		３●９２	６●９８	０●７９	４
貝塚３	９２○　３	２．７７	２６●３１	５７○２９	１
佐野	９８○　６	３１○２６	２．５７	２８●２９	２
鳥取	７９○　０	２９●５７	２９○２８	１．６１	３

う	西信達	熊取北	新池	順　位
西信達		１１●９１	３０●４０	３
熊取北	９１○１１		６３○３４	１
新池	４０○３０	３４●６３		２

え	佐野３	岸和田北	岸城	順　位
佐野３		５７○３８	３９○１８	１
岸和田北	３８●５７		３５●３８	３
岸城	１８●３９	３８○３５		２

お	熊取	一丘	桜台	順　位
熊取		２１●５７	２７●２９	３
一丘	５７○２１		８１○３１	１
桜台	２９○２７	３１●８１		２

か	光陽	信達	貝掛	久米田	順　位
光陽		１５●８９	１６●１１４	２●１０１	４
信達	８９○１５		４７○３１	３６○２５	１
貝掛	１１４○１６	３１●４７		４４○３３	２
久米田	１０１○２	２５●３６	３３●４４		３
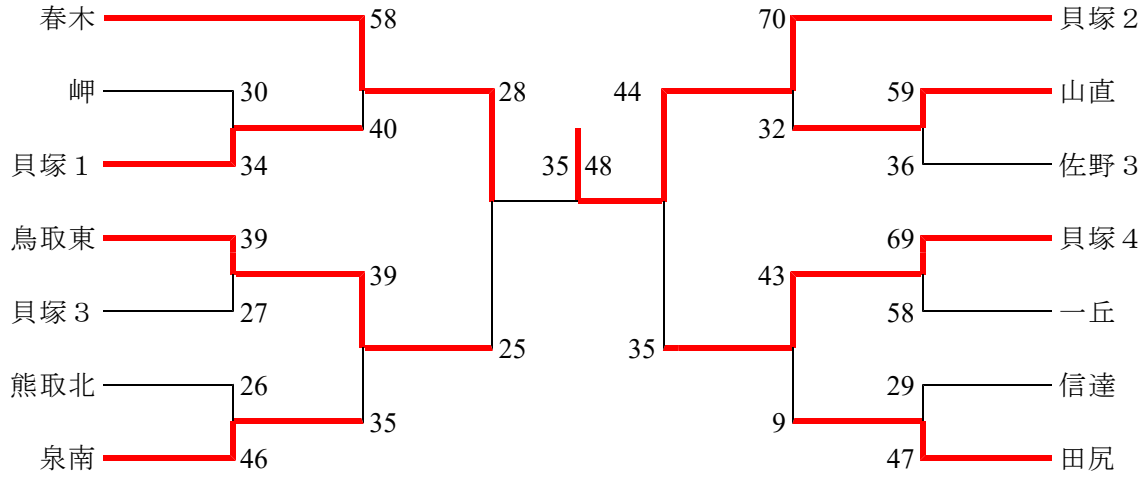
女子決勝トーナメント