平成２８年度　大阪市春季大会　男子

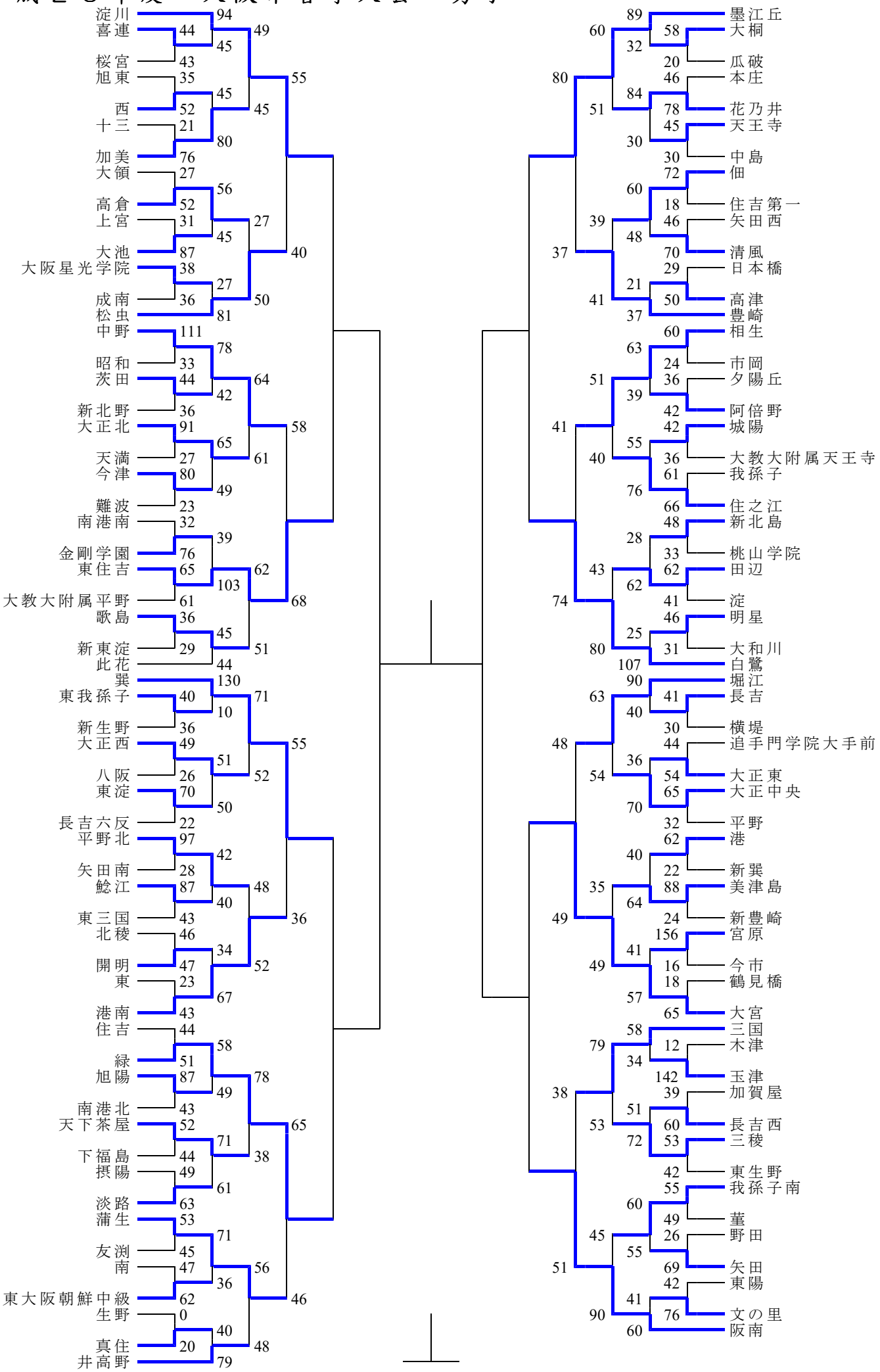
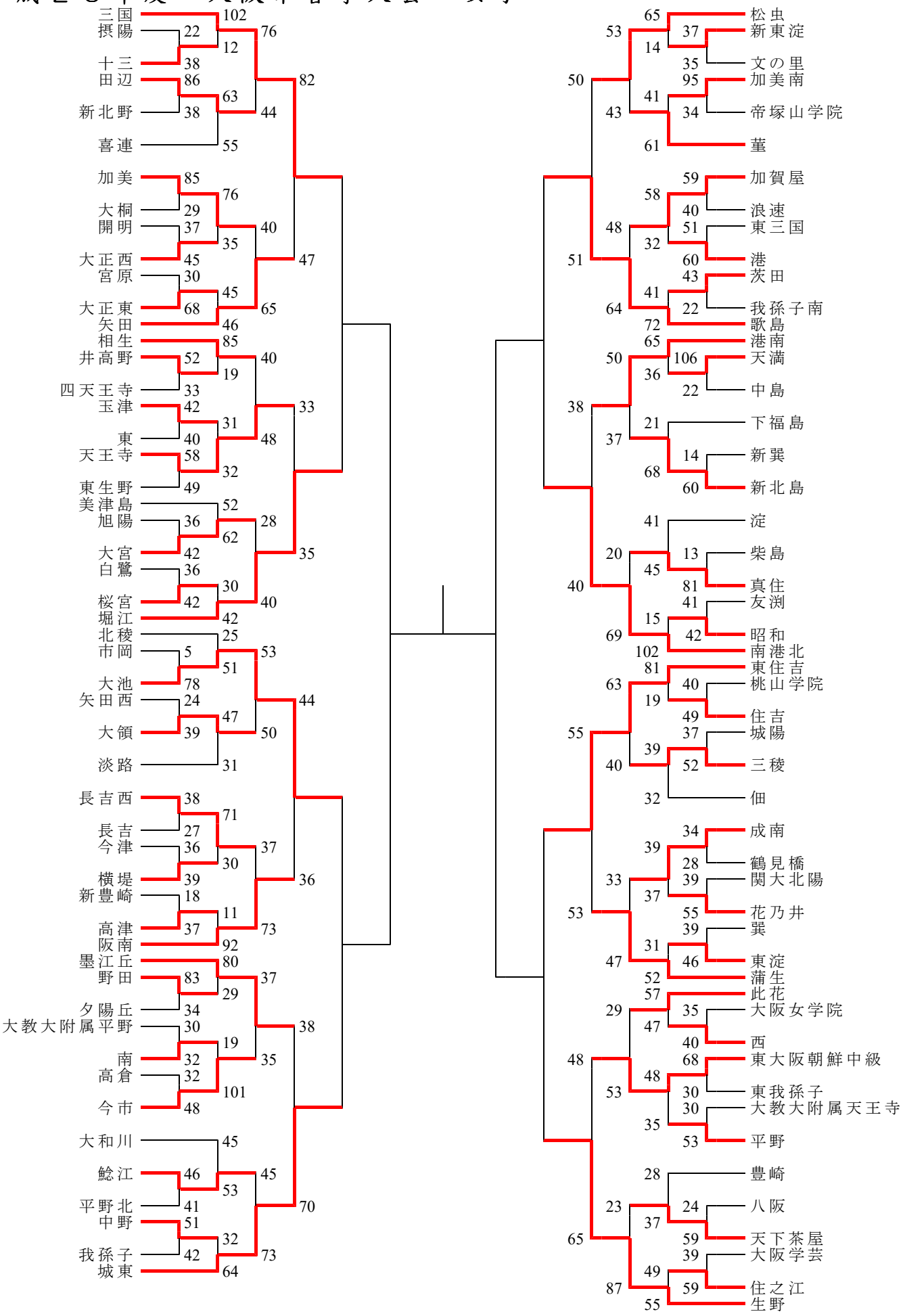
平成２８年度　大阪市春季大会　女子