平成２７年度　大阪市秋季大会　男子

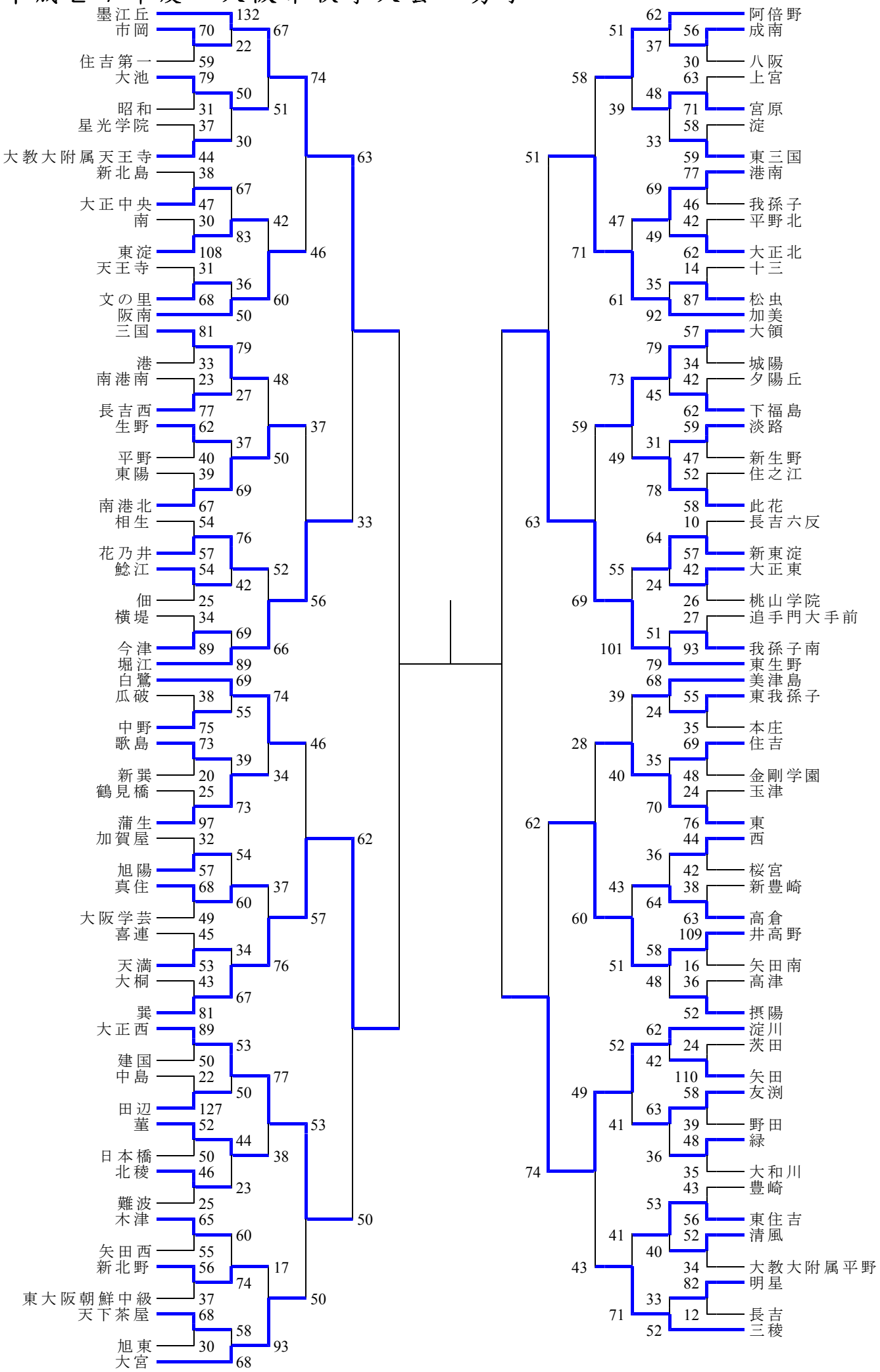
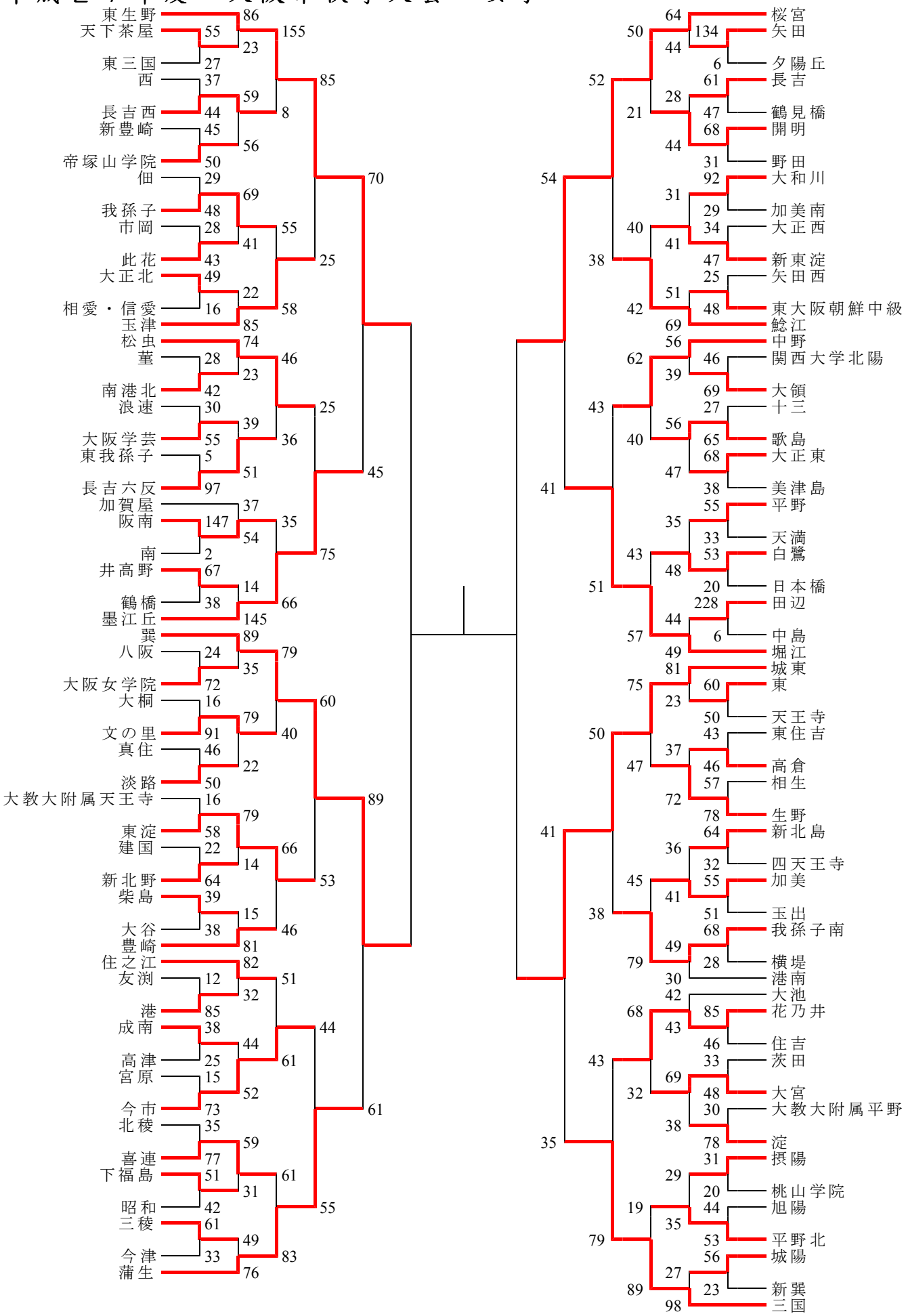
平成２７年度　大阪市秋季大会　女子