# 平成２７年度　地区大会【大阪市　男子】

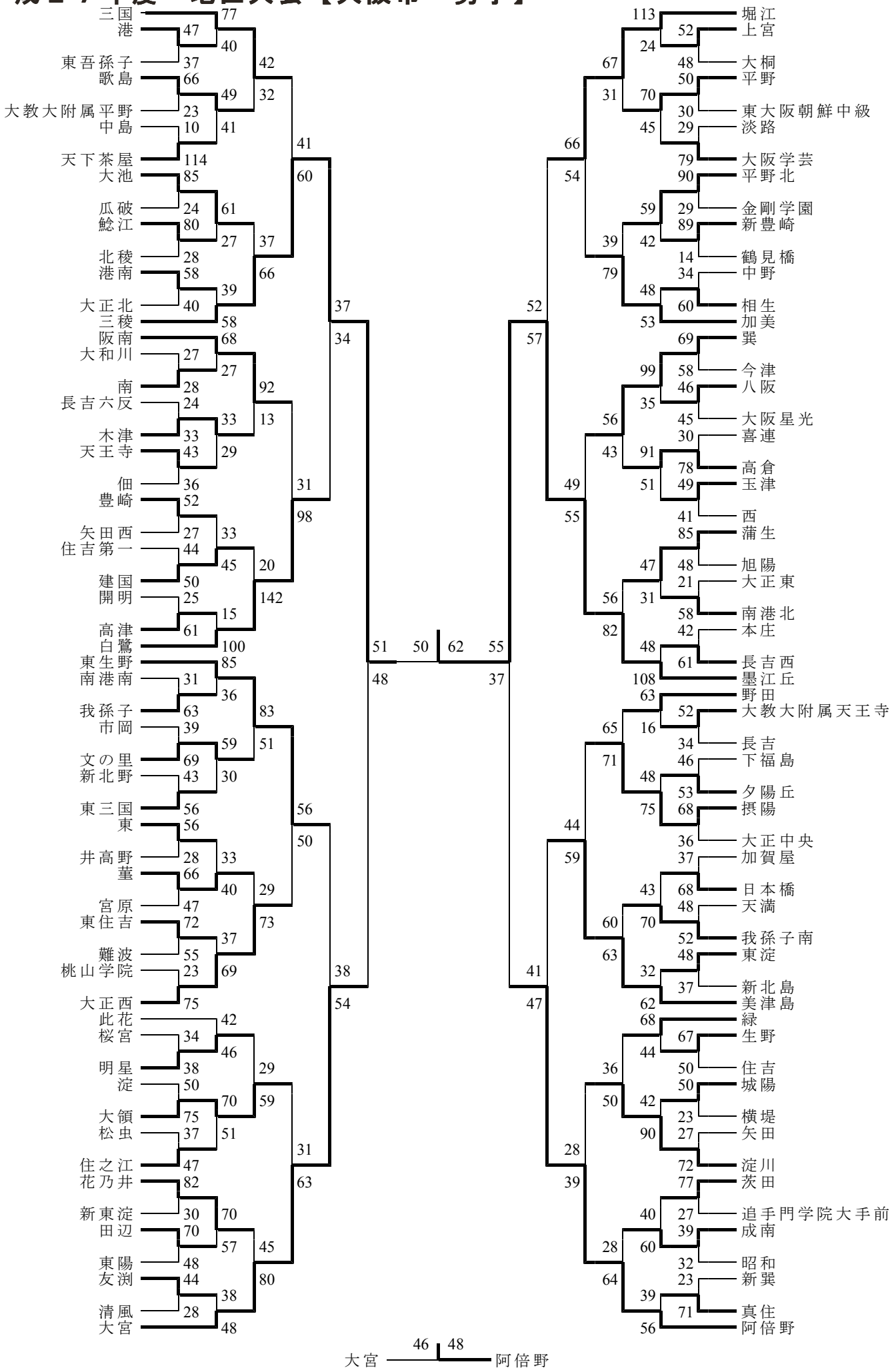
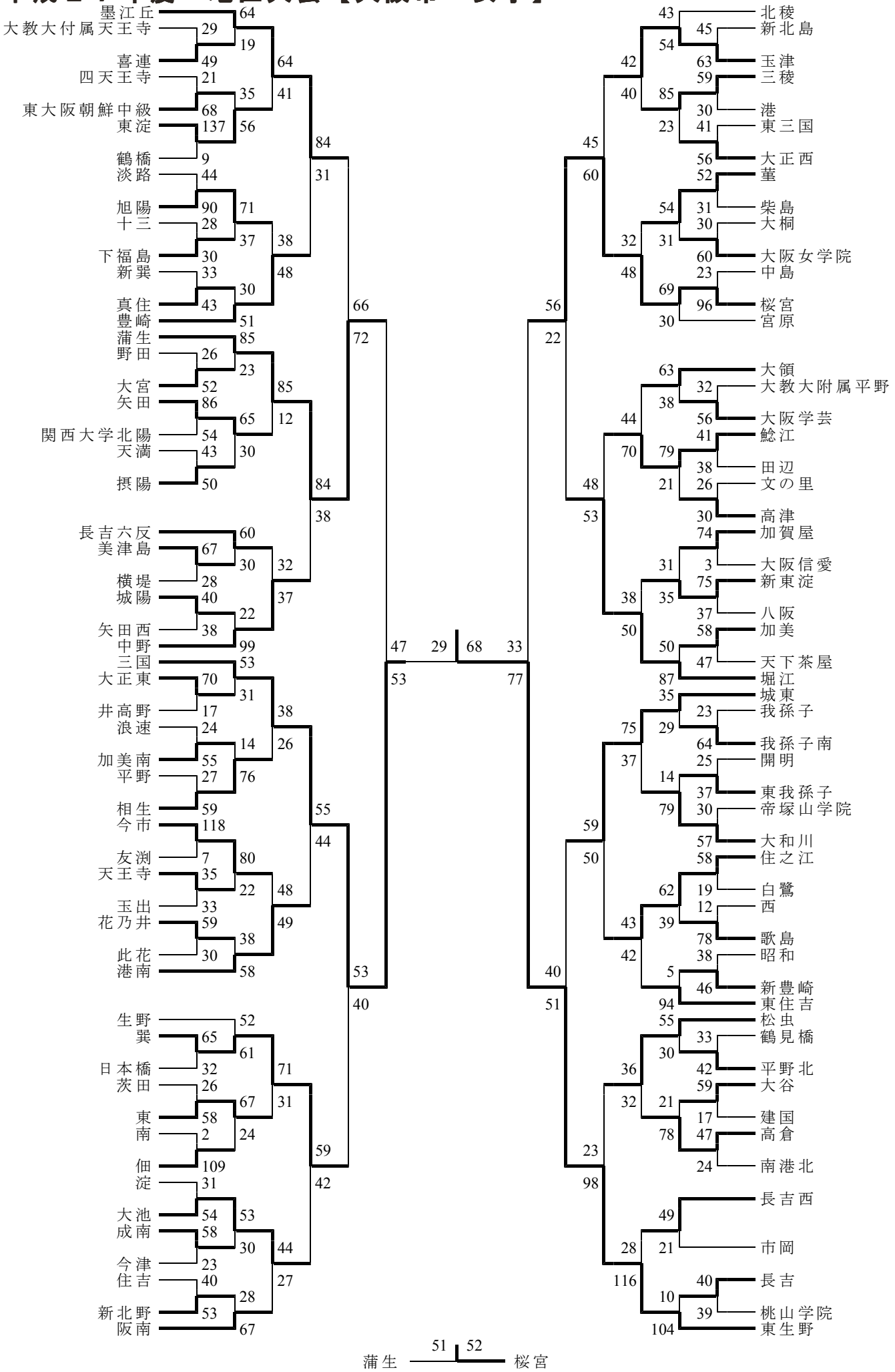
# 平成２７年度　地区大会【大阪市　女子】